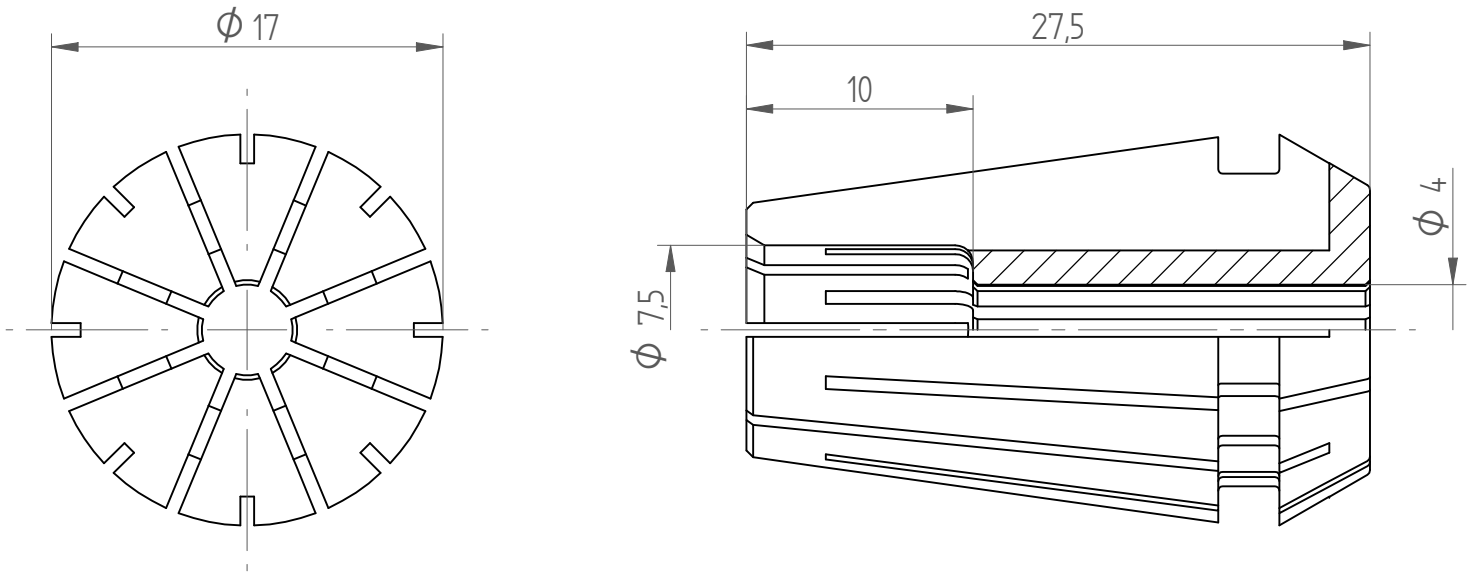
ϕ 17
27,5
10
ϕ 4
ϕ 7,5