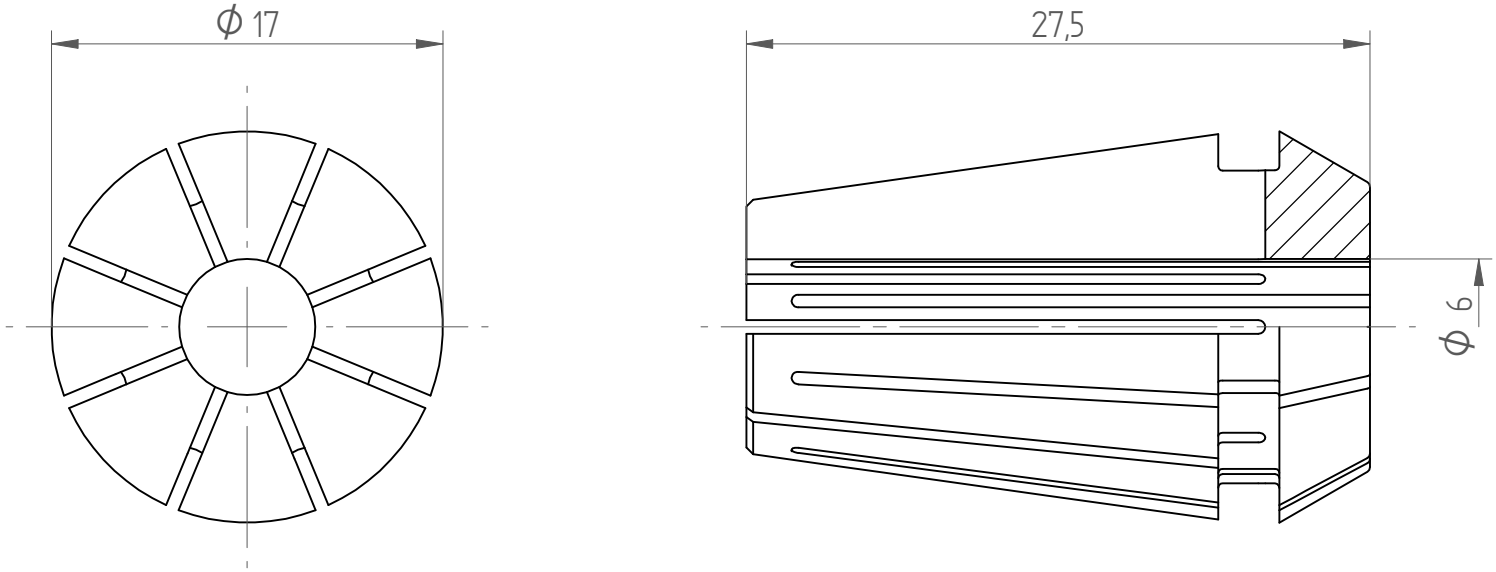
ϕ 17
27,5
ϕ 6