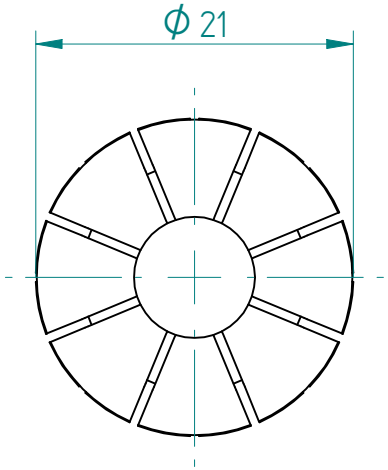
ϕ 21

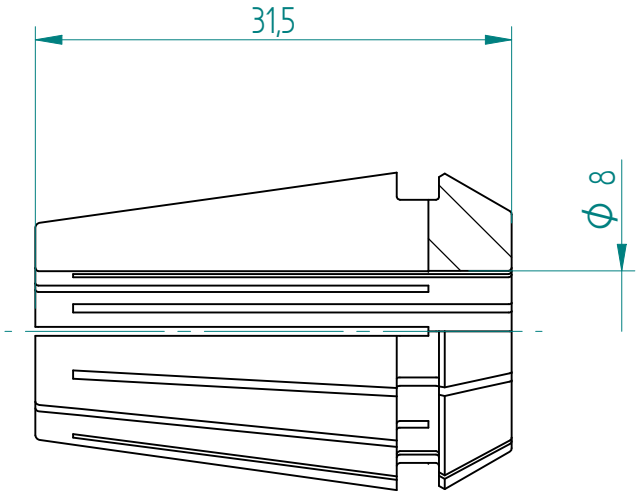
31,5
ϕ 8