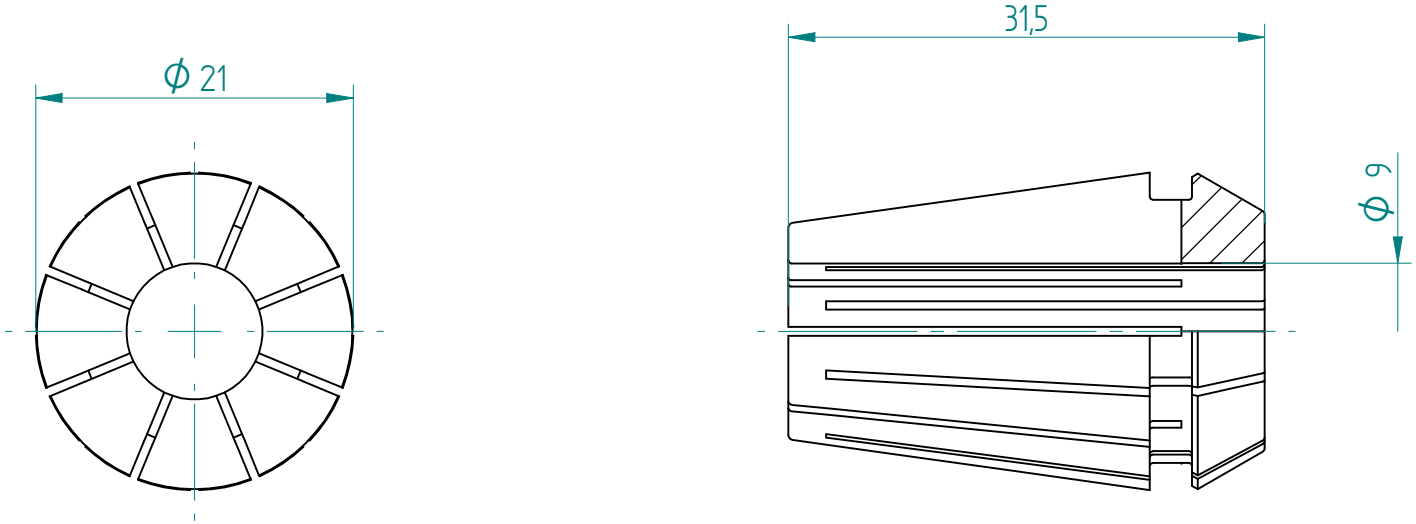
ϕ 21
31,5
ϕ 9