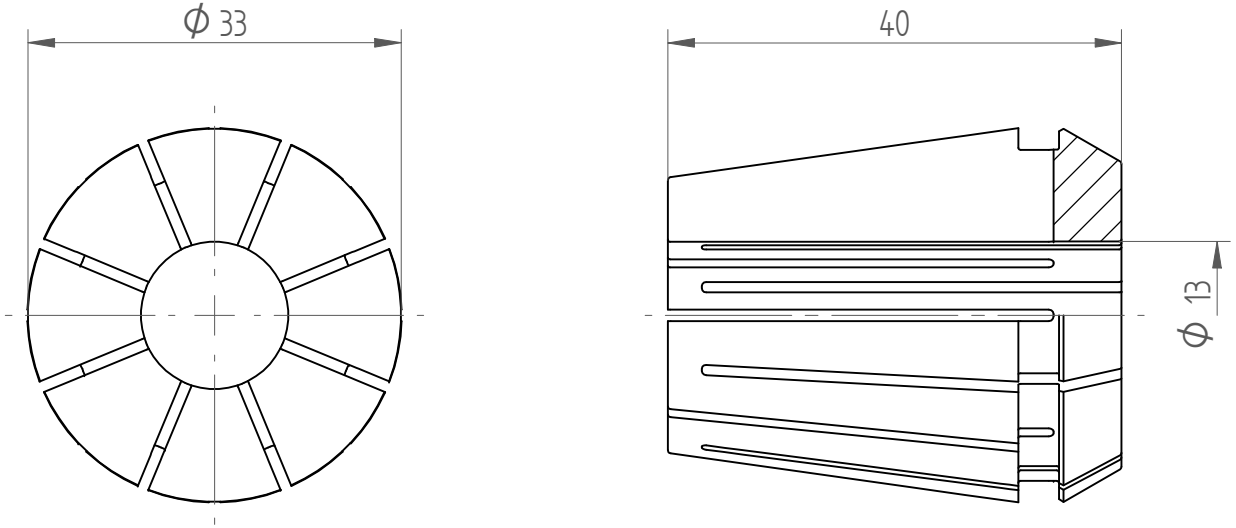
ϕ 33
40
ϕ 13